esse

herba balneis

Поддон RD-90 (R550)

Размеры стандартные

внешние: 900x900x350 (510) мм

внутренние: 680x680x350 мм

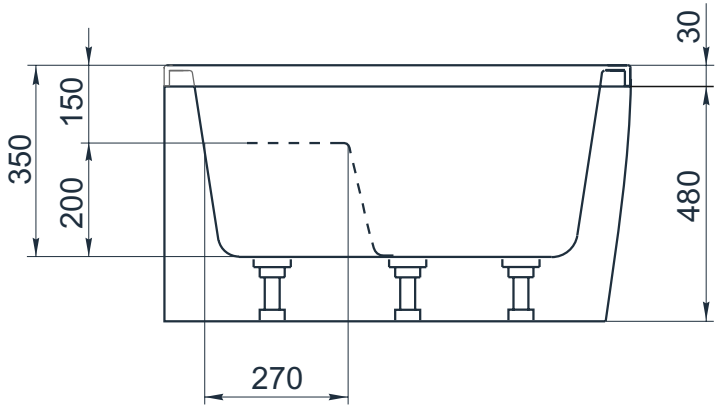

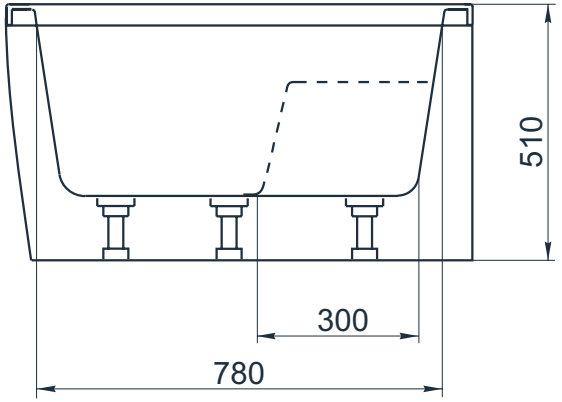

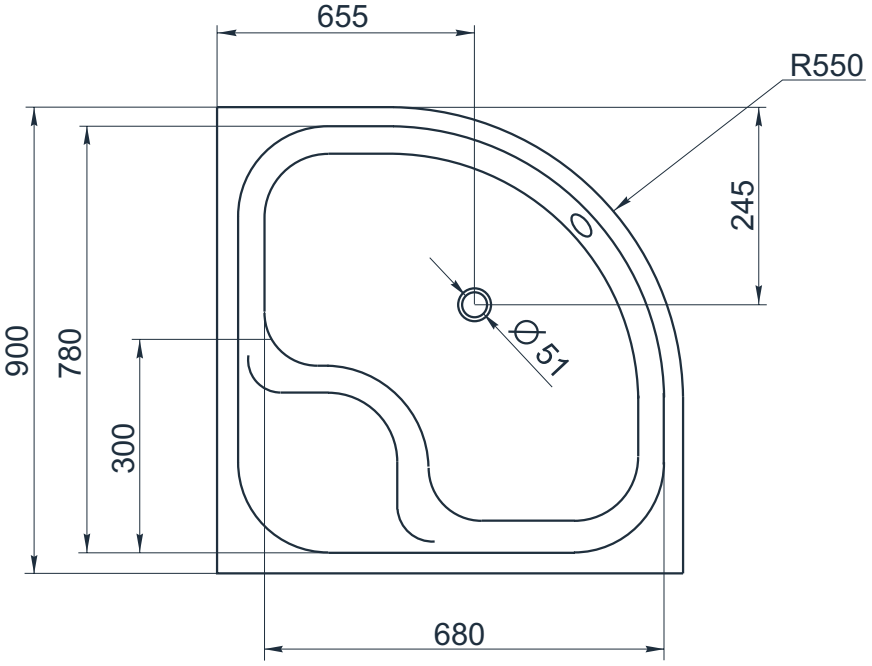

Вариант возможной установки:
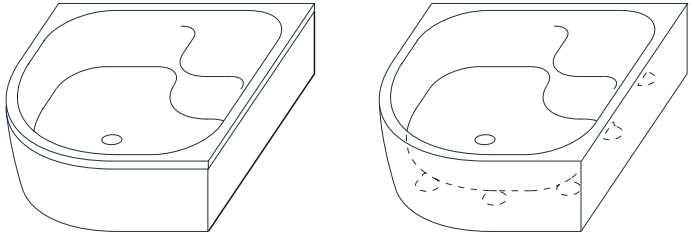
1.Установка на ножках с панелью/без панели