Внимание!

При монтаже зеркала необходимо учитывать высоту смесителя для раковины!

20.02.2021
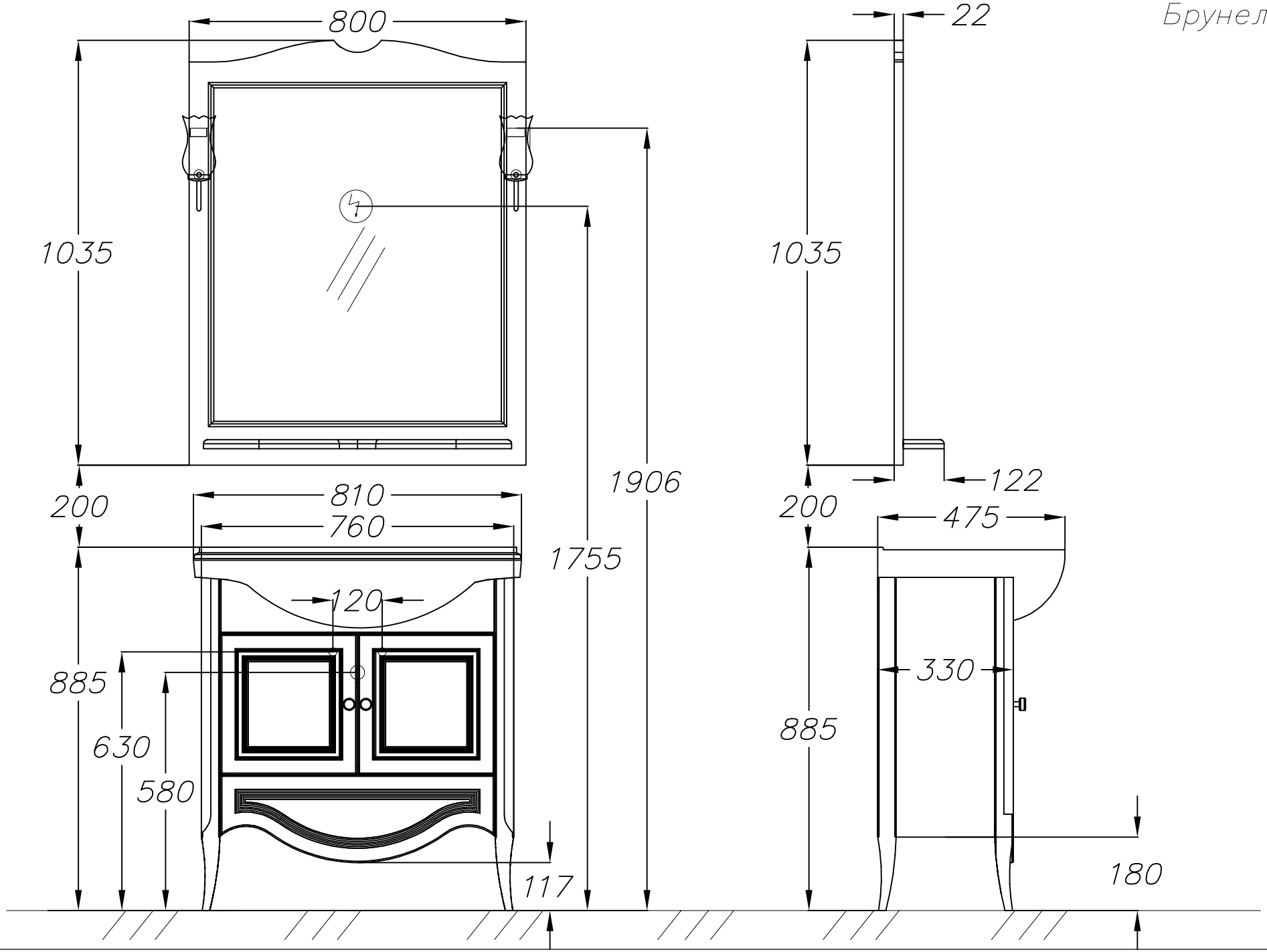
Брунелла 80