Внимание!

При монтаже зеркала необходимо учитывать высоту смесителя для раковины!

26.03.2021

Выключатель с розеткой

220V

Арабеско 80
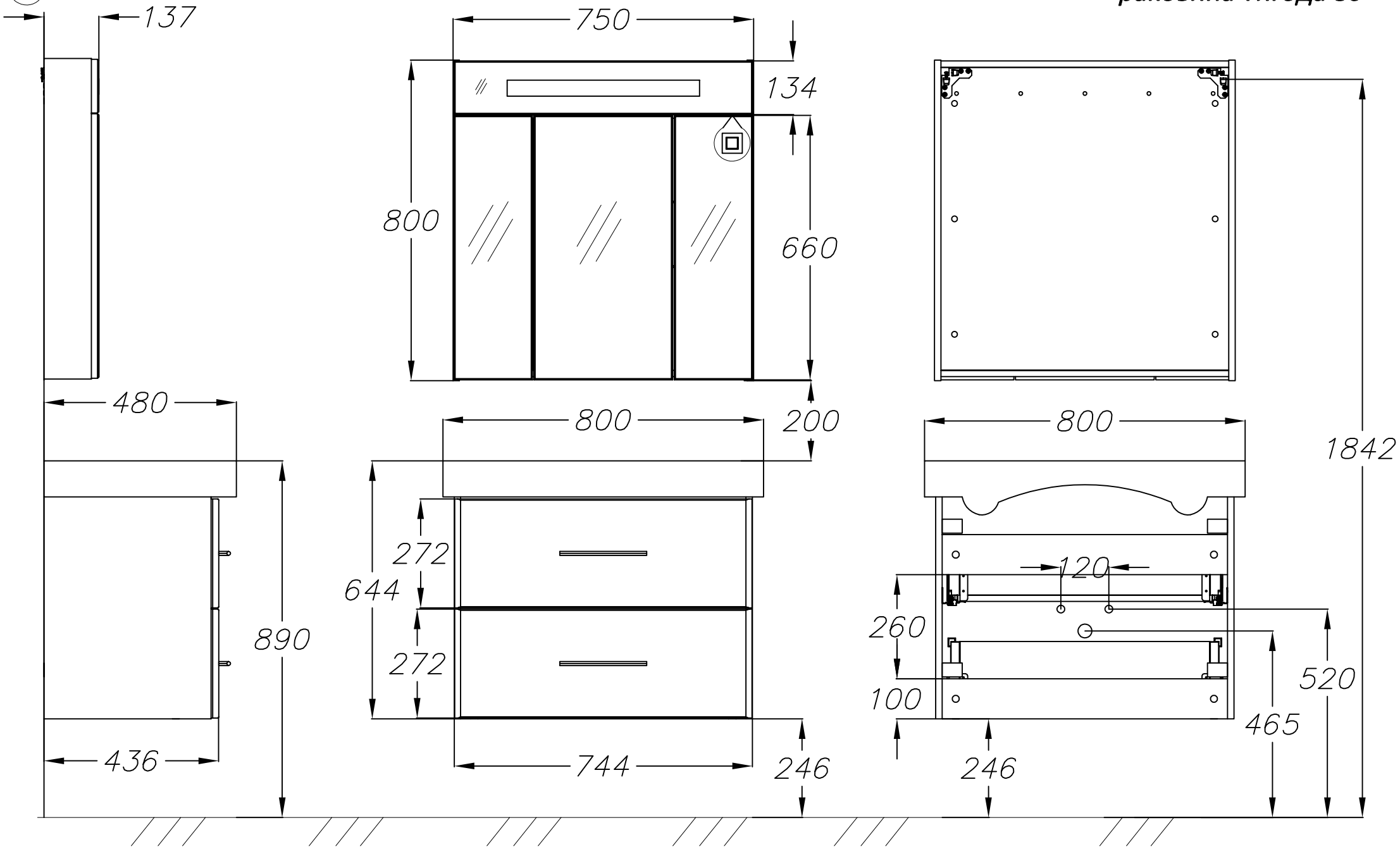
раковина Тигода 80