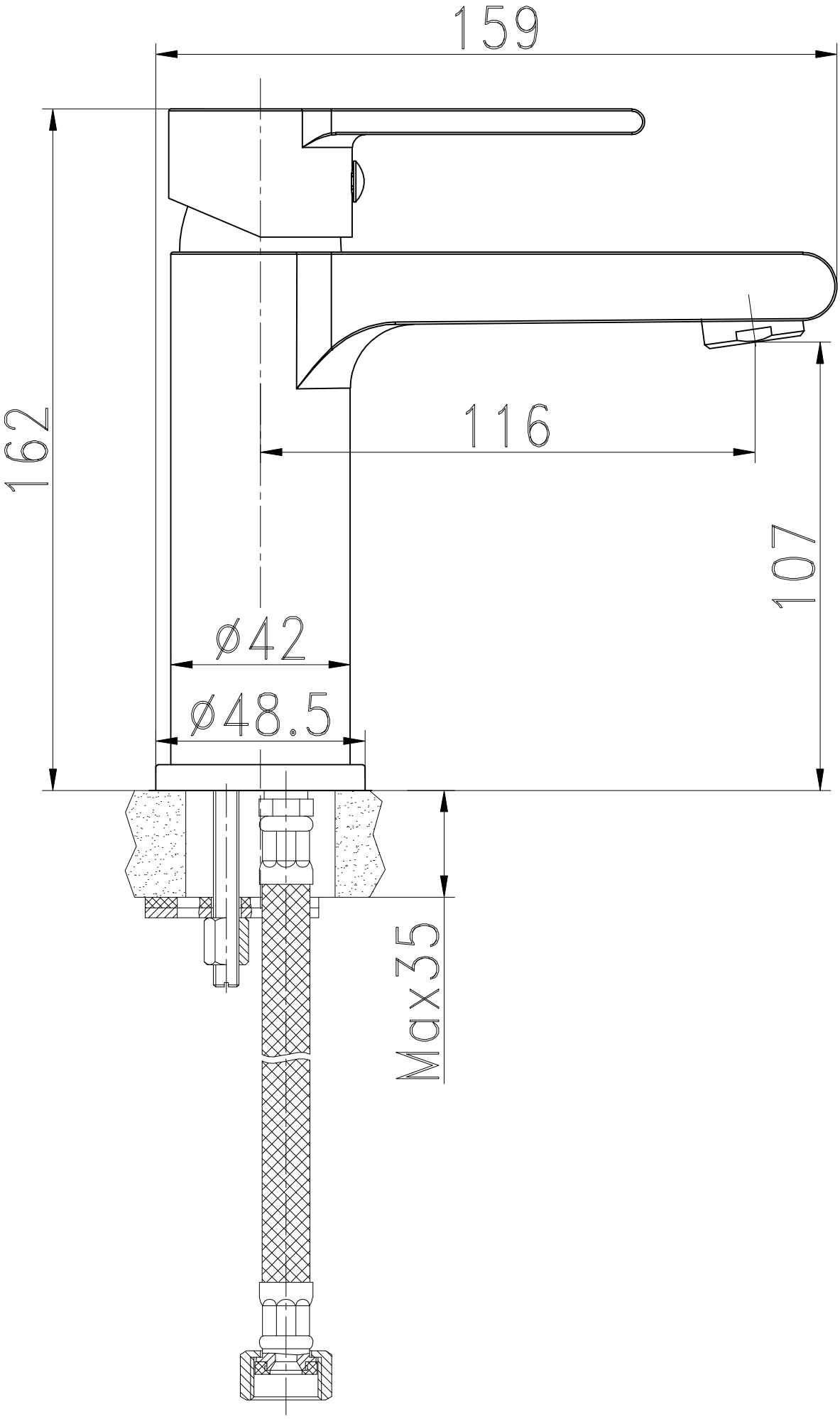
159
162
116
107
ø42
ø48.5
Max35