esse

herba balneis

D F 700/2

Размеры индивидуальные
внешние: от 1300x500x170 мм

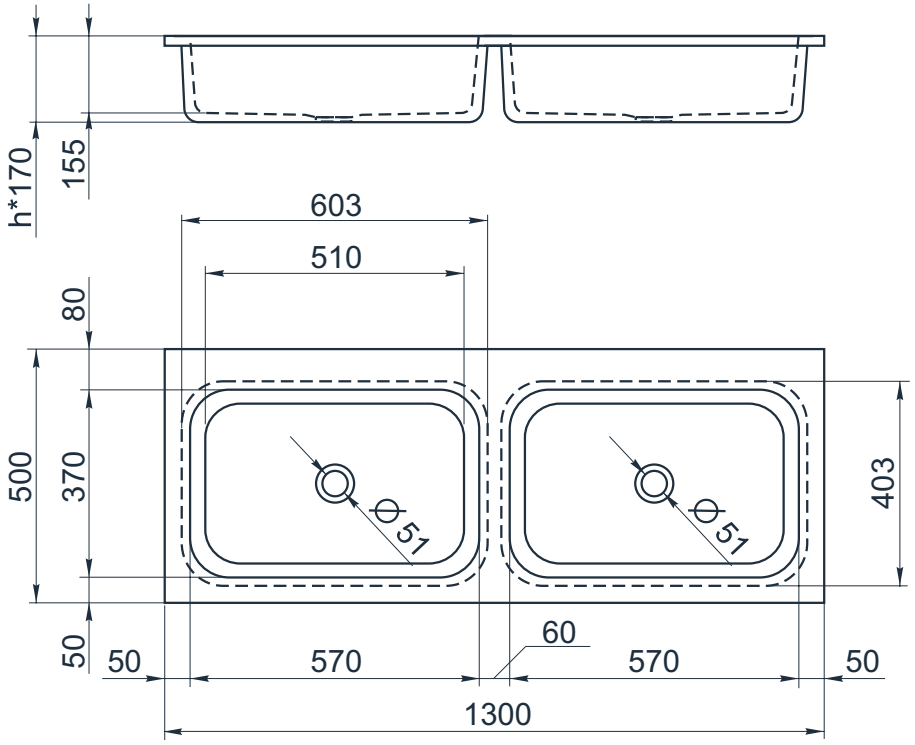

Примеры возможного исполнения умывальника:
1.минимальный размер 1300x500x170

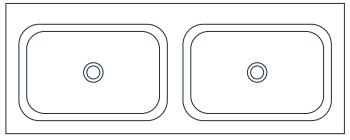

2.Индивидуальное исполнение

2.1

2.2

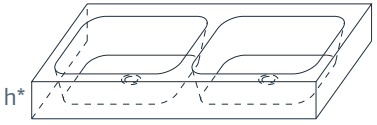

Вы можете предложить любой другой вариант.
Место врезки дополнительного оборудования по согласованию.
По умолчанию без врезки под смеситель.
h*= высоте умывальника